Triarca A/S
Bjørnkærvej 3
DK-8783 Hornsyld
Denmark
Phone: +45 77 30 20 20

NORLYS ladestander

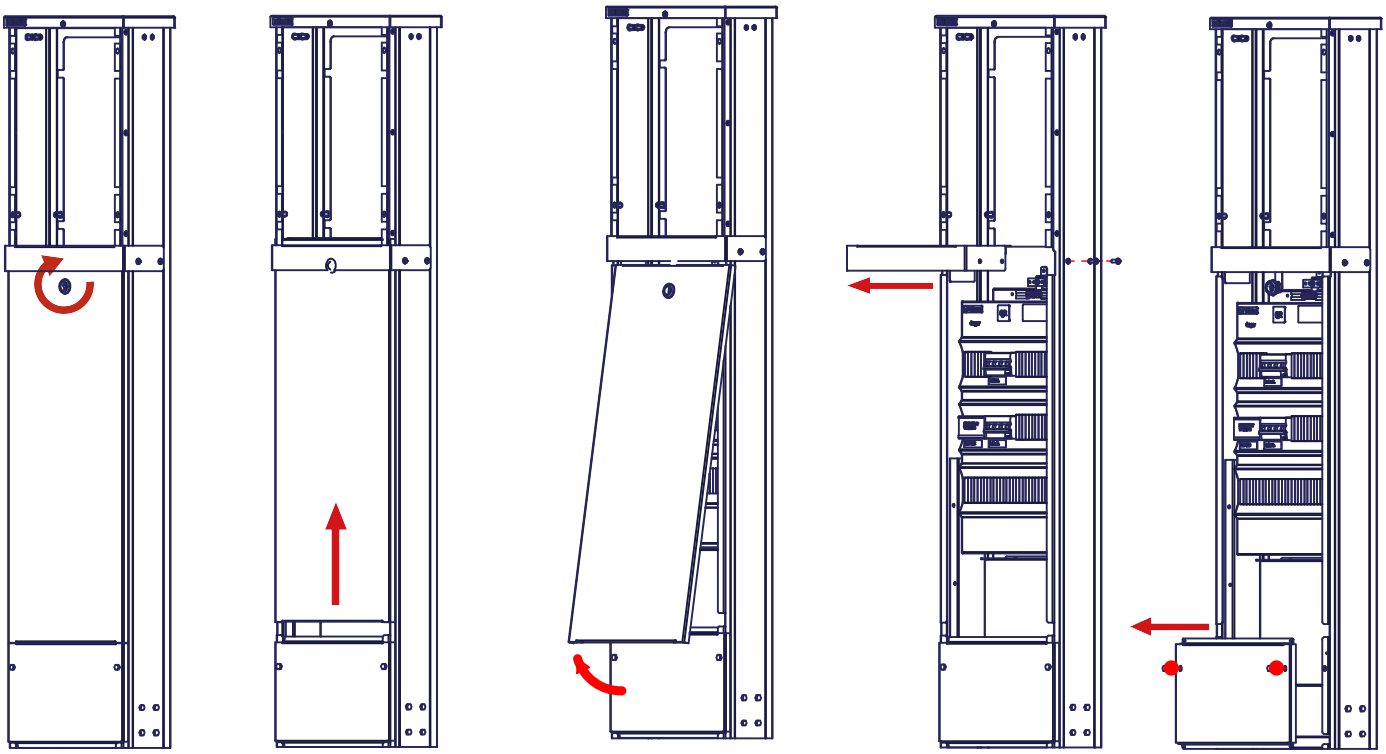

Lås frontpanel op

Løft øverste frontpanel op

Vip frontpanel ud fra bunden

Afmontér transportbeslag

Afmontér nederste frontpanel

Montage af sokkel

De 2 øverste huller i soklen skal flugte med ladestanders bund

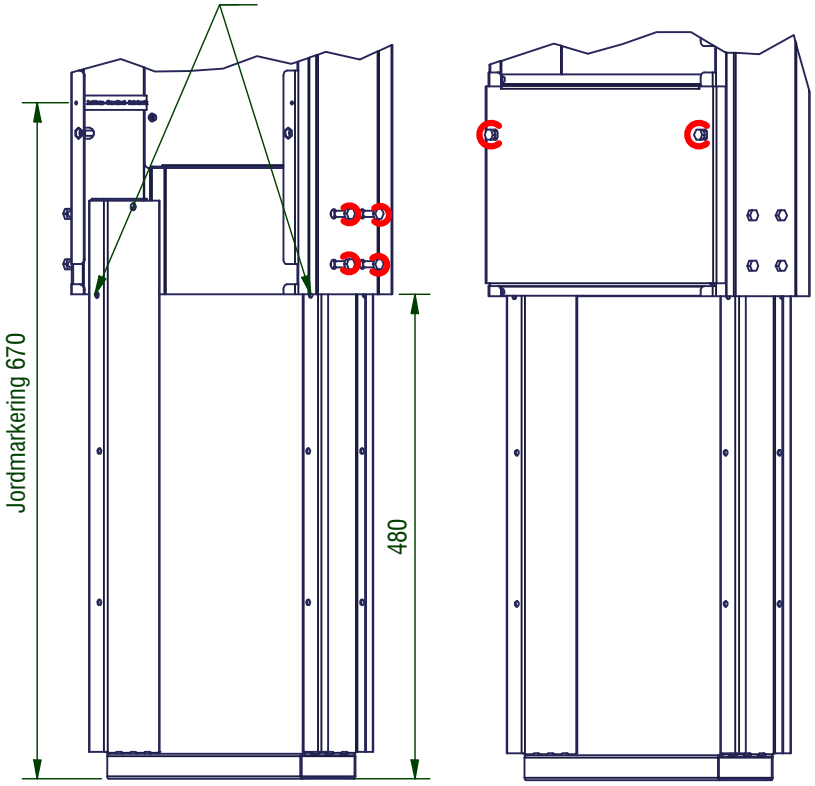

Nedgravning

For at optimere levetiden skal skabet nedgraves i rent sand (dvs. uden ler), således at vandet kan ledes væk.
For at sikre en tilstrækkelig afvanding anbefales det, at der bruges et lag på mindst 300 mm sand omkring skabet i jorden.
Ved installationen skal der også tages forholdsregler mod mulig galvanisk korrosion.
Indvendig side af skabet er forsynet med en tape med teksten "Jordniveau". Vi anbefaler nedgravning af soklen, så "Jordniveauet" er op til 20 mm over terrænet, da terrænet med tiden kan ændre sig.

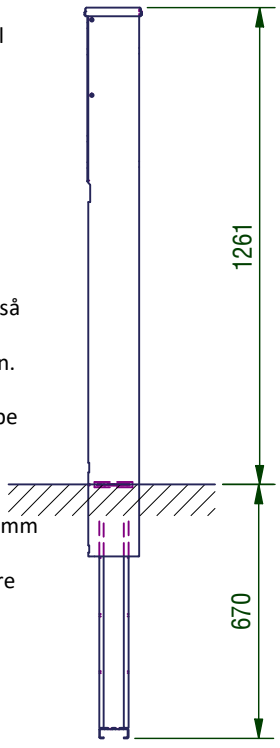

Triarca A/S
Bjørnkærvej 3
DK-8783 Hornsyld
Denmark
Phone: +45 77 30 20 20

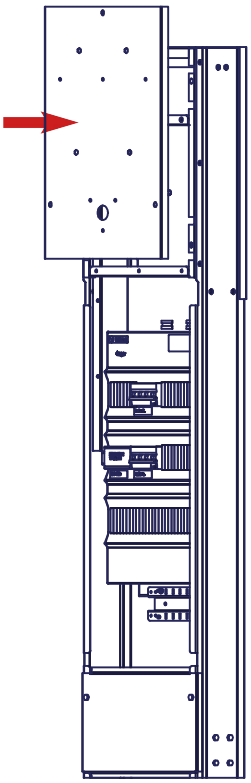

Øverste frontpanel monteres

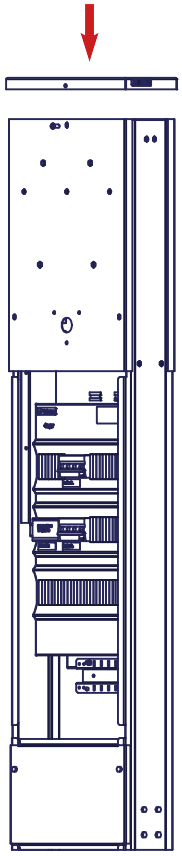

Tophætten monteres

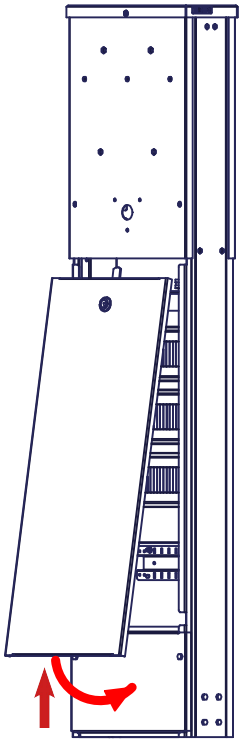

Mellemste frontpanel monteres
(se afmontering af denne på side 1)

Montage af hætte

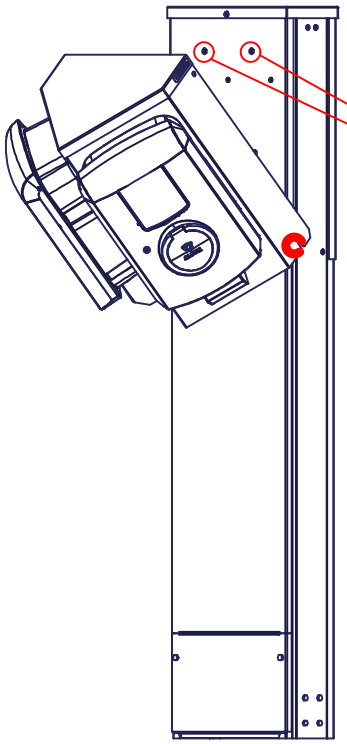

Montér de to stålwire mellem
skiver i begge sider

